GRIFFE

HANDLES

QUALITÄT AUS
LEIDENSCHAFT

QUALITY BUILT
ON PASSION

EDITION I

MWE®
Edelstahlmanufaktur GmbH

LEIDENSCHAFT FÜHLEN

MWE EDELSTAHLMANUFAKTUR GMBH

Sie sind auf der Suche nach dem Besonderen für Ihr Büro, Ihre Wohnung, Ihr Ladengeschäft oder Ihre Praxis? In unserer Edelstahlmanufaktur fertigen wir hochwertige Elemente, die Funktion und Design perfekt miteinander verbinden.

Entdecken Sie unser vielfältiges Sortiment an Türbeschlägen aus Edelstahl innerhalb unserer Duschsysteme und Türsysteme mit Dreh- und Schiebetüren. Ebenfalls erwarten Sie bei uns exklusive Bibliotheksleitern.

You are looking for something outstanding in your office, your apartment, your store or your medical practice? In our stainless steel manufactory we produce premium components, which perfectly combine function and design.

Discover our multifaceted assortment of hinges made of stainless steel for shower systems and door systems with pivot doors and sliding doors. Moreover, you can expect exclusive library ladders.

MWE steht für maximale Verarbeitungsqualität und große Liebe zum Detail. Es ist unsere Philosophie und Aufgabe, Produkte aus Deutschland zu entwickeln, die konsequent dem Zeitgeist entsprechen und dabei Raum für Individualität lassen.

Das Besondere: Sämtliche Produkte durchlaufen eine komplexe Fertigungsabfolge und zwar zu ca. 100 % unter unserem Dach. MWE setzt in der zerspanenden Bearbeitung auf hochmoderne CNC-Technik und erreicht vor allem durch sorgfältige Handarbeit bei der Oberflächenveredelung dieses einmalige Endresultat. MWE-Spitzentechnologie gepaart mit einer vorbildlichen Kundenkommunikation, das ergibt „Qualität aus Leidenschaft“!

MWE stands for maximum production quality and a great love of detail. We consider it our philosophy and task to develop products from Germany that consistently correspond with the spirit of the times and also enables room for individuality. In particular: All products are subject to a complex production sequence, about 100% of which takes place on our own premises. MWE utilises highly-modern non-chipping CNC machines, and this unique final result is achieved via careful, hand-crafted surface refinement. Paired with its exemplary customer communication strategy, MWE's leading technology produces 'Quality built on Passion'!

TG.1100
METRO / P.08

TG.1101
KLASSIK / P.10

TG.1007
UNIX / P.12

TG.1015.30
ECCO / P.14

TG.1016
PROTEC / P.16

TG.1038
PLANUS / P.18

TG.1039
AKZENT / P.20

TG.1143
AKZENT R / P.22

TG.1102
AKZENT Q / P.24

TG.1137
AZURE / P.28

TG.1140
BALEA / P.30

TG.1511
LUNA / P.32

TG.1513
SPIDER / P.34

TG.1524
LINEA / P.36

TG.1527
SOLARIS / P.38

TG.35
GRIFFLEISTE / P.40

TG.0001
STAHLGRIFF / P.42

TG.1160
FINGERPRINT / P.44

TG.1170.PZ/PZ.WC
STANGENGRIFF / P.48

TG.1150.TG
STANGENGRIFF / P.52

TG.1150.S.TG/S/AK.TG
STANGENGRIFF / P.54-55

GR.5905 / P.64

GR. 5948 / P.66

GR. 6090 / P.68

GR. 3226 / P.70

GR. 5908 / P.72

GR. 5941 / P.74

GR. 6600 / P.76

GR. 6605 / P.78

GR. 8030 / P.80

GR. 7545 / P.82

SA.3300 / P.88

SA.3310 / P.90

SA.3315.25 / P.92

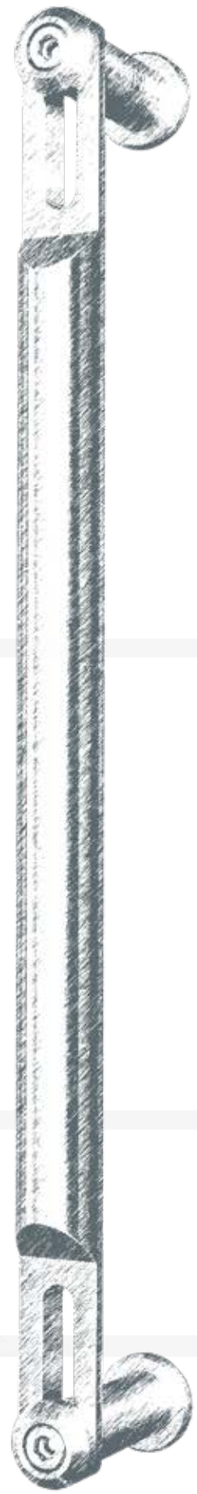

Stangengriffe
Bar Handles

	Seite/Page
METRO	08
KLASSIK	10
UNIX	12
ECCO	14
PROTEC	16
PLANUS	18
AKZENT	20
AKZENT R	22
AKZENT Q	24
AZURE	28
BALEA	30
LUNA	32
SPIDER	34
LINEA	36
SOLARIS	38
GRIFFLEISTE	40
STAHLGRIFF	42
FINGERPRINT	44
ABSCHLIESSBARERE STANGENGRIFFE	48

Griffmuscheln
Flush Pulls

GR.5905	64
GR.5948	66
GR.6090	68
GR.3226	70
GR.5908	72
GR.5941	74
GR.6600	76
GR.6605	78
GR.8030	80
GR.7545	82

Knäufe
Door Knobs

SA.3300	88
SA.3310	90
SA.3315.25	92

Move	98
Möbelgriffe I Furniture Handles	100
Oberflächen I Surfaces	102
Pflegehinweise I Maintenance Instructions	104

Impressum

Produktdesign: Mario Wille, MWE Edelstahlmanufaktur GmbH

MWE Edelstahlmanufaktur GmbH, 2018. Alle Rechte vorbehalten.
Produktdesign, Bilder und Texte sind urheberrechtlich geschützt.
Jede Verwendung der Bilder, Texte oder von Teilen derselben
bedarf der ausdrücklichen schriftlichen Genehmigung der
MWE Edelstahlmanufaktur GmbH.

Credits

Product design: Mario Wille, MWE Edelstahlmanufaktur GmbH

MWE Edelstahlmanufaktur GmbH, 2018. All rights reserved.
Product design and texts are protected by European copyright laws.
Any reproduction or use of these texts or parts thereof requires
the express written permission of MWE Edelstahlmanufaktur GmbH.

Abbildungen nicht in Abhängigkeit zueinander.

Images are not dependent on each other.

Klassik-Griff mit PVD-Beschichtung I Holzgriff ist kein MWE-Produkt
Klassik handle PVD coated I Wooden handle is no MWE product

Es sind nicht einfach nur Türgriffe – MWE widmet sich vielmehr der Entwicklung und Fertigung höchstwertiger »Handschmeichler« zum Öffnen und Schließen von Türen. Ob Stangengriffe, Griffmuscheln oder Knäufe: In Sachen Design, Material und Oberflächenverarbeitung gehen wir keine Kompromisse ein.

These are no mere door pulls – MWE devotes itself instead to developing and crafting door openers that are delightful to the touch. Whether straight handles, flush pulls, stiletto handles or knobs: we make no compromises when it comes to design, material and surface finish.

Stangengriffe

Bar Handles

METRO TG.1100

Klassischer Rundprofilgriff aus Edelstahlrohr mit geschweißten und feingeschliffenen Enden.
Mögliche Durchmesser:
20, 25, 30, 35, 40 mm.
Alle MWE-Befestigungen möglich.
Länge frei wählbar.
Oberfläche: Korn 600 matt geschliffen oder hochglanzpoliert möglich.

Classical round pipe pull made of stainless steel.
Available diameters: 20, 25, 30, 35, 40 mm .
Suitable for all MWE attachments.
All lengths available.
Surface: Grit 600 brushed or high gloss polished possible.

STANGENGRIFFE I BAR HANDLES

KLASSIK TG.1101

Unser Bestseller! Klassischer Rundprofilgriff aus Edelstahlrohr mit eleganten Abdeckkappen mit Schattenfuge. Lieferbar in vielen unterschiedlichen Längen und Durchmessern. Auf Anfrage auch teil- oder vollpoliert lieferbar.
Mögliche Durchmesser:
20, 25, 30, 35, 40 mm.
Alle MWE-Befestigungen möglich.
Länge frei wählbar.
Oberfläche: Korn 600 matt geschliffen oder hochglanzpoliert möglich.

Our bestseller! Classic round-section handle made of stainless steel tube with knock-in cap. Available in many different lengths and diameters. On request also partially or fully polished.
Available diameters: 20, 25, 30, 35, 40 mm
Suitable for all MWE attachments.
All lengths available.
Surface: Grit 600 brushed or high gloss polished possible.

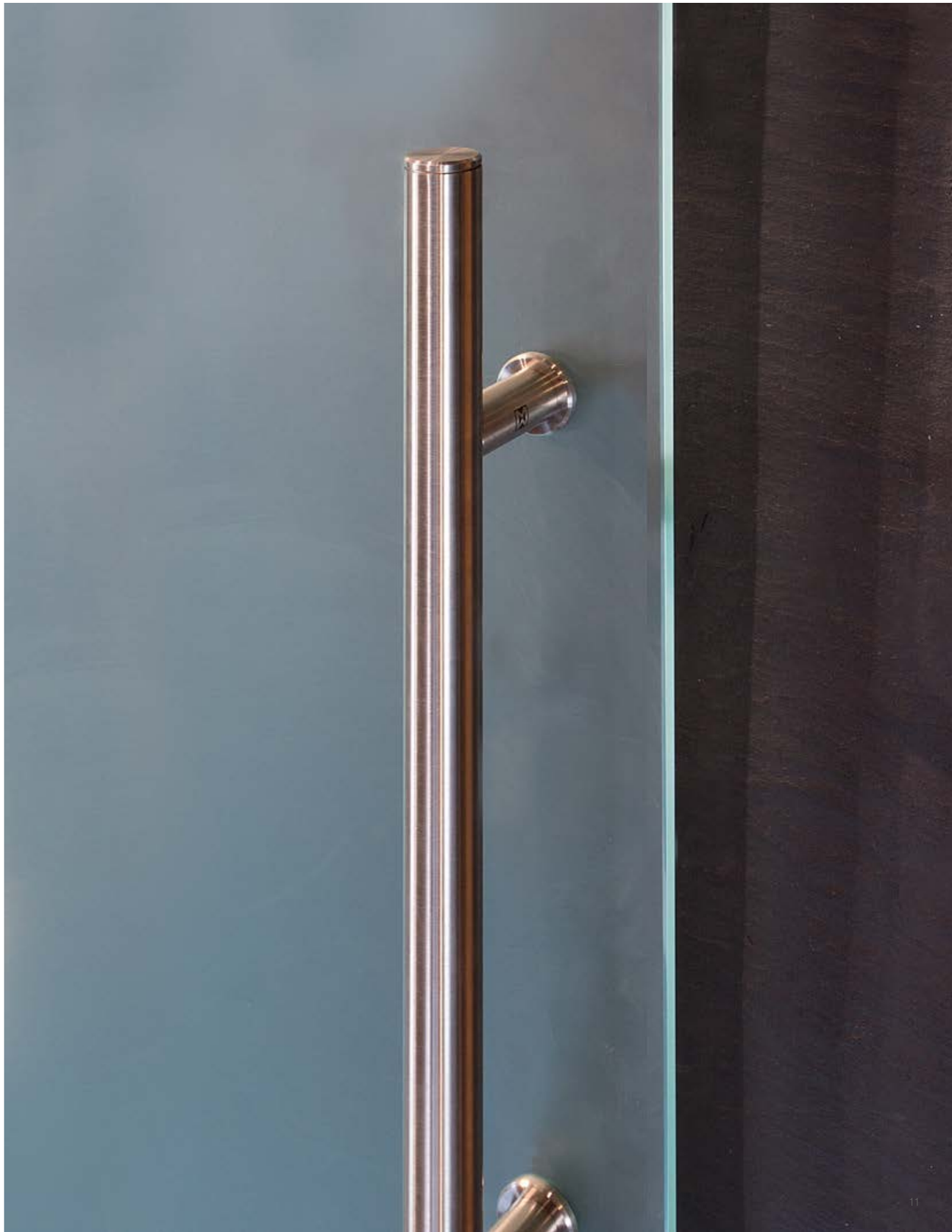

UNIX TG.1007

Die auf Gehrung gesägten Rundprofile des Unix werden sehr fein und passgenau verschweißt. In Verbindung mit dem anschließenden Handschliff wirkt der fertige Griff wie aus einem Stück gefertigt.
Mögliche Durchmesser:
20, 25, 30, 35, 40 mm.
Alle MWE-Befestigungen möglich.
Länge frei wählbar.
Oberfläche: Korn 600 matt geschliffen oder hochglanzpoliert möglich.

The mitered round sections of Unix are welded very finely and precisely. After hand polishing, the finished handle looks as if it were made from one piece.
Available diameters: 20, 25, 30, 35, 40 mm.
Suitable for all MWE attachments.
All lengths available.
Surface: Grit 600 brushed or high gloss polished possible.

STANGENGRIFFE I BAR HANDLES

ECCO TG.1015

Klassischer Rundprofilgriff aus Edelstahlrohr (30 mm Durchmesser) mit eleganten Abdeckkappen mit Schattenfuge. Lieferbar in vielen unterschiedlichen Längen. Auf Anfrage auch teil- oder vollpoliert lieferbar.
Die Halterung ist um 45° abgeschrägt.
Der Griff ist besonders für Haustüren geeignet.
Alle MWE-Befestigungen möglich.

Classic round-section handle made of stainless steel tube with knockin cap. Available in many different lengths. On request also partially or fully polished.
The angle oft the fasteners is 45°.
It is perfect for the use with front doors.
Suitable for all MWE attachments.

PROTEC TG.1016

Im Design abgestimmt auf das Schiebetürsystem ProTec liefert der formschöne Griff eine perfekte Handhabung der Tür und sorgt mit seiner stabilen Ausführung aus Vollmaterial für ein gutes Gefühl.
Achsmaß: 400 mm.
Gesamtlänge 430 mm.
Durchmesser: 25 mm.
Alle MWE-Befestigungen möglich.
Oberfläche: Korn 600 matt geschliffen oder hochglanzpoliert möglich.

This door pull comes in the same design as the sliding door system ProTec. Standard center line is at 400 mm and standard height is 430 mm.
Diameter of the pull: 25 mm
Further customization is possible on request.
Suitable for all MWE attachments.
Surface: Grit 600 brushed or high gloss polished possible.

PLANUS TG.1038

Ohne sichtbare Verschraubungen zeigt sich dieser massive Flachprofilgriff besonders elegant.
Profilstärke: 30 x 8 mm.
Alle MWE-Befestigungen möglich.
Länge frei wählbar.
Oberfläche: Korn 600 matt geschliffen oder hochglanzpoliert möglich.

Without visible screws, this solid flat-section handle looks particularly elegant.
Profile dimensions: 30 x 8 mm.
Suitable for all MWE attachments.
All lengths available.
Surface: Grit 600 brushed or high gloss polished possible.

AKZENT TG.1039

Komplett gerade Kanten zeichnen diesen eleganten Flachprofilgriff mit sichtbaren Schraubenköpfen aus.
Geeignet ist dieses Griffmodel für z.B. Holz- oder Glastüren. Die Grifflänge ist durch den Kunden frei planbar und selbstverständlich bietet MWE alle erdenklichen Befestigungen für z.B. Haustüren, Wohnungseingangstüren, Zimmertüren usw. an.
Profilstärke: 30 x 8 mm.
Alle MWE-Befestigungen möglich.
Länge frei wählbar.
Oberfläche: Korn 600 matt geschliffen oder hochglanzpoliert möglich.

Akzent is the classic among the flat-section handles. Deliberately visible screws and clean edges speak a clear language and make it one of our best-selling handles.
Made of solid stainless steel
Profile dimensions: 30x8 mm
Suitable for all MWE attachments.
All lengths available.
Surface: Grit 600 brushed or high gloss polished possible.

STANGENGRIFFE I BAR HANDLES

AKZENT R TG.1143

Modern gezeichnet mit leicht abgerundeten Ecken bietet der Akzent R eine weitere interessante Alternative bei den Flachprofilgriffen.
Flachprofilgriff aus massivem Edelstahl mit sichtbaren Verschraubungen!
Profilstärke: 30 x 8 mm.
Alle MWE-Befestigungen möglich.
Länge frei wählbar.
Oberfläche: Korn 600 matt geschliffen oder hochglanzpoliert möglich.

The modern touch of slightly rounded corners in Akzent R offers yet another interesting option for a flat-section handle.
Flat profile pull made of solid stainless steel.
With visible screw joints!
Profile dimensions: 30 x 8 mm.
Suitable for all MWE attachments.
All lengths available.
Surface: Grit 600 brushed or high gloss polished possible.

AKZENT Q TG.1102

Für die Liebhaber klassischer Kanten. Der Akzent Q besticht mit seiner schlichten Gradlinigkeit. Ein Hingucker für z. B. den Modern Style oder gar als absoluter Kontrast für das romantische Ambiente mit „Alt-Neu-Schick“.
Der Akzent Q besteht aus 25,0 x 25,0 Quadratrohr mit 2,0 mm Wandung.
Alle MWE-Befestigungen möglich.
Länge frei wählbar.
Oberfläche: Korn 600 matt geschliffen oder hochglanzpoliert möglich.

For the lovers of classic edges. The Akzent Q persuades with its plain straightness.
An eye-catcher for modern style or even an absolute contrast for the romantic ambience with “retro-modern-chic”.
The Akzent Q is made of a 25.0 x 25.0 mm square tube, 2.0 mm thick.
All MWE fastenings possible.
All lengths available.
Surface: satin finish (grit 600) or polished finish available.

AZURE TG.1137

Imposant und detailverliebt zeigt sich der Türgriff Azure. Er wurde zusammen mit dem Drehtürsystem Akzent entwickelt, ist aber natürlich auch für viele andere Türanwendungen eine Bereicherung. Selbstverständlich sind auch beim Azure sämtliche Bauteile aus massivem Edelstahl auf modernen CNC-Fräsautomaten gefertigt.
In der Standardversion ist der Griff Azure teilpoliert! Die Abbildungen zeigen eine komplett hochglanzpolierte Ausführung.
Die Griffhöhe beträgt stattliche 940 mm bei einem Achsmaß von 600 mm.
Alle MWE-Befestigungen möglich.

The Azure door handle is full of impressive details. It was developed in conjunction with the Akzent swing door system, but is also ideal for many other door applications. In Azure as well, all components are made of solid stainless steel.
The standard Azure handle is partly polished! The pictures show a version with a full mirror finish.
The handle length is a stately 940 mm with a center-to-center distance of 600 mm.
Suitable for all MWE attachments.

BALEA TG.1140

Der Balea ist ein echtes Stück Manufaktur aus Vollmaterial. In der Standardversion ist der Griff Balea teilpoliert!
Griffhöhe 940 mm, Achse 600 mm
Alle Bauteile aus massivem Edelstahl.
Alle MWE-Befestigungen sind möglich.

Balea is a real tour de force made of solid stainless steel. The standard Balea handle is partly polished for an intriguing contrast!
The handle length is a stately 940 mm with a center-to-center distance of 600 mm.
All parts are made of stainless steel.
Suitable for all MWE attachmentsh.

STANGENGRIFFE I BAR HANDLES

LUNA TG.1511

Formschöne Kombination von Holz und Edelstahl. Ohne sichtbare Verschraubungen!
Durchmesser Griffstange: 30 mm.
Das Holz kann passend zum Raumdesign aus allen gängigen Holzarten ausgesucht werden.
Alle MWE-Befestigungen möglich.
Länge frei wählbar.

Shapely combination of wood and stainless steel. No visible screw joints!
Diameter of the grip: 30 mm.
All stainless steel elements made of solid material.
Suitable for all MWE attachments.
All lengths available.

Griff Spider in Rostoptik
Handle Spider in rust optics

STANGENGRIFFE I BAR HANDLES

SPIDER TG.1513

Dieser Türgriff wurde passend zum Schiebetürsystem Spider entwickelt. Die Befestigungen sind in der Höhe frei verstellbar.
Griffdurchmesser pro Stange: 10 mm.
Alle MWE-Befestigungen möglich.
Länge ist frei wählbar.
Oberfläche: Korn 600 matt geschliffen oder hochglanzpoliert möglich.

This door handle was designed to go with the Spider sliding door system. The mountings can be set at a variety of heights.
Diameter per bar: 10 mm.
Suitable for all MWE attachments.
All lengths available.
Surface: Grit 600 brushed or high gloss polished possible.

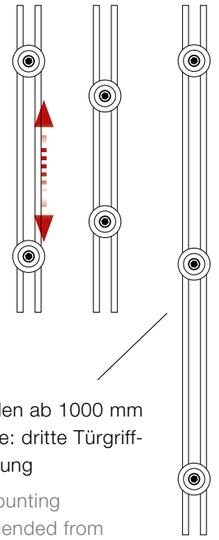

Empfohlen ab 1000 mm Griffhöhe: dritte Türgriffbefestigung

Third mounting recommended from 1000 mm length

LINEA TG.1524

Formschöne Kombination aus Holz und Edelstahl.
Ohne sichtbare Verschraubungen!
Holzprofilstärke: 30 x 30 mm.
Das Holz kann passend zum Raumdesign aus allen gängigen Holzarten ausgesucht werden.
Alle MWE-Befestigungen möglich.
Länge frei wählbar.

Shapely combination of wood and stainless steel. No visible screw joints!
Wood dimensions: 30 x 30 mm.
All stainless steel elements made of solid material.
Suitable for all MWE attachments.
All lengths available.

SOLARIS TG.1527

Vierkantprofil aus massivem Edelstahl und auf Gehrung verschweißt.
Profilstärke: 30 x 30 mm.
Alle MWE-Befestigungen möglich.
Länge ist frei wählbar.
Oberfläche: Korn 600 matt geschliffen oder hochglanzpoliert möglich.

Square profile made of solid stainless steel, polished.
Profile dimensions: 30 x 30 mm.
Suitable for all MWE attachments.
All lengths available.
Surface: Grit 600 brushed or high gloss polished possible.

GRIFFLEISTE TG.3512

Die Griffleiste von MWE ermöglicht eine komfortable Nutzung bei Schiebetüren, die nicht im Durchgang einstehen sollen.
Der Einsatz von 2 mm starken Tesnit-Unterlagen ermöglichte die Reinigung mit einem dünnen Tuch zwischen Glas und Griffleiste. Die Form der Griffläche ist genau an die menschliche Fingerform angepasst und überzeugt durch eine perfekte Haptik und Funktion.
Länge: 335 oder 435 mm.
Achse: 300 oder 400 mm.
Oberfläche: Korn 600 matt geschliffen oder hochglanzpoliert möglich.

The handle strip comes as an alternative to a door pull. It is perfect for a comfortable use with sliding doors that are supposed to open flush with the door opening. Thanks to thicker washers, it is possible to clean the space behind the handle strip. The shape of the strip is adopted to the shape of human fingers and is characterised by its perfect haptics and function.
Standard center line is at 335 or 435 mm and standard height is 300 or 400 mm.

Surface: Grit 600 brushed or high gloss polished possible.

TÜRGRIFF STAHL TG.0001

Im Design abgestimmt auf das Schiebetürsystem STAHLBESCHLAG, liefert dieser gradlinige Griff im Retro-Look eine perfekte Handhabung der Tür. Eine stabile Ausführung aus Vollmaterial sorgt für ein gutes Gefühl und Wertigkeit. Der Griff ist schwarz brüniert mit sichtbaren Verschraubungen. Diese Oberfläche ist gewollt rustikal und kann Schattierungen und Einschlüsse aufweisen.
Länge 600 mm. Andere Maße auf Anfrage. Alle MWE-Befestigungen sind möglich.

With a design tailored to the STAHLBESCHLAG sliding-door system, this linear handle with a retro appearance delivers perfect door handling. This sturdy design, made from solid material, provides a great feel and sense of quality. The handle has a black gunmetal finish with visible screw fittings. Length up to 600 mm. Other dimensions on request. Any MWE fastening is possible.

TÜRGRIFF FINGERPRINT TG.1160

Ohne sichtbare Verschraubungen zeigt sich dieser massive Flachprofilgriff besonders elegant.
Im Griffbereich wurde zur besseren Handhabung eine handschmeichelnde Verjüngung des Flachmaterials vorgenommen.

DOOR HANDLE WITH FINGERPRINT TG.1160

Without visible screw connections, this massive flat profile handle is particularly elegant.
A hand-flattening tapering of the flat material has been made in the handle area for better handling.

Design, Material, Farben individuell konfigurierbar
Design, material, colors individually configurable

Kompatibel mit den gängigen Motorschlössern und E-Öffnern
Compatible with common motor locks and E-openers

Höchste Sicherheitsstandards der Biometrie - Programmierung ohne Code
Maximum safety standards for biometrics - programming without code

Nach strengen Zertifizierungsrichtlinien für Manipulationssicherheit entwickelt
Based on strict certification guidelines for manipulation safety

Bedienungsmenü in nur 4 Zeilen - Verwaltung direkt vor der Tür
Operating menu in only 4 lines - administration directly in front of the door

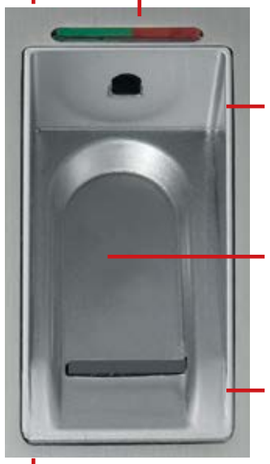

Falschabweisungsrate auf nahe „null“ minimiert
False rejection rate minimized to near „zero“

Hochwertiges Gehäuse - wasserdicht vergossen
High quality case - waterproof sealed

Selbstlernender Sensor
Self-learning sensor

Optimale Bauhöhe ab 1,2 m und Neigung der Fingerführung - auch für Kinder geeignet
Optimal height from 1.2 m and inclination of the finger guide - also suitable for children

Powered by
IDENCOM FINGERPRINT SOLUTIONS

Sonderanfertigung eckige Variante
Customized construction - square solution

Formschön - praktisch - sicher.

Die abschließbaren Stangengriffe der MWE Edelstahlmanufaktur bieten eine ideale Lösung für abschließbare Glastüren. Durch die innovative Verlagerung des Schließzylinders auf Griffhöhe entfällt das umständliche Bücken oder Strecken wie an herkömmlichen Türen.

Stylish - practical - safe.

The lockable pull handle of MWE Edelstahl-manufaktur provide an ideal solution for lockable glass doors.
Through the innovative displacement of the locking cylinder in the middle of the handle, eliminates the cumbersome bending or stretching.

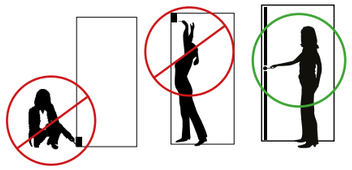

Einfaches Verschließen auf Griffhöhe!
An easy closing by handle height!

Abschließbare Stangengriffe

Lockable pull handle

ABSCHLIESSBARER STANGENGRIFF

TG.1170.PZ

Der Stangengriff TG.1170.PZ ist ein abschließbarer Türgriff mit einem schließanlagentauglichen Profilzylinder. Der Griff verriegelt 2-tourig in die mitgelieferte, staubgeschützte Bodenhülse.

Durchmesser Griffstange: 30 mm.
Griffhöhe: 1300 mm.
Der Stilettgriff wird als Paar geliefert.

LOCKABLE PULL HANDLE

TG.1170.PZ

The handle TG.1170.PZ is a lockable door pull with a profile cylinder. The door pull locks by turning two turns into the provided dustproof floor receptacle.

Diameter of the grip: 30 mm.
Grip length: 1300 mm.
Stiletto door pull is delivered in pairs.

ABSCHLIESSBARER STANGENGRIFF

TG.1170.PZ/WC

Der Stangengriff TG.1170.PZ/WC ist ein abschließbarer Türgriff mit einem schließanlagentauglichen Profilzylinder und WC-Verriegelung. Der Griff verriegelt 2-tourig in die mitgelieferte, staubgeschützte Bodenhülse.

Durchmesser Griffstange: 30 mm.
Griffhöhe: 1300 mm.
Der Stilettgriff wird als Paar geliefert.

LOCKABLE PULL HANDLE

TG.1170.PZ/WC

The handle TG.1170.PZ/WC is a lockable door pull with a profile cylinder and a WC lock. The door pull locks by turning two turns into the provided dustproof floor receptacle.

Diameter of the grip: 30 mm.
Grip length: 1300 mm.
Stiletto door pull is delivered in pairs.

ABSCHLIESSBARER STANGENGRIFF

TG.1170.PZ/XL

Weder Strecken noch Bücken – einfaches Verschließen in Griffhöhe! Mit nach unten sowie oben verriegelndem Mechanismus aus.
Durchmesser Griffstange: 30 mm.
Griffhöhe frei wählbar. (bis 3500 mm Höhe).
Der abschließbare Stangengriff wird als Paar inkl. Boden- und Deckenhülse mit Federtechnik zum perfekten Staubschutz geliefert.

LOCKABLE PULL HANDLE

TG.1170.PZ/XL

No stretching, no stooping down. Just locking at reachable height. Perfect lifelong functioning and a locking mechanism that locks into ceiling and floor.
Diameter of the grip: 30 mm.
All lengths available (up to 3500 mm).
Stiletto door pull is delivered in pairs including floor receptacles.

STANGENGRIFFE I BAR HANDLES

ABSCHLIESSBARER STANGENGRIFF

TG.1150

Der Stangengriff Klassik ist ein abschließbarer Türgriff mit Zug- und Druckknöpfen. Der Griff verriegelt in die mitgelieferte, staubgeschützte Bodenhülse.

Durchmesser Griffstange: 30 mm.
Grifflänge: 1200 mm.

LOCKABLE PULL HANDLE

TG.1150

The handle TG.1150 is a lockable door pull with a pulling knob. The door pull locks into the provided dustproof floor receptacle.

Diameter of the grip: 30 mm.
Grip length: 1200 mm.

ABSCHLIESSBARER STANGENGRIFFE TG.1150.S

Der Stangengriff TG.1150.S ist ein abschließbarer Türgriff mit Zylinderschloss. Der Griff verriegelt in die mitgelieferte, staubgeschützte Bodenhülse.

Durchmesser Griffstange: 30 mm.
Griffhöhe: 1200 mm.

LOCKABLE PULL HANDLE TG.1150.S

Lockable pull handle Klassik with a cylinder lock.
The handle TG.1150 is a lockable door pull with a cylinder lock. The door pull locks into the provided dustproof floor receptacle.

Diameter of the grip: 30 mm.
Grip length: 1200 mm.

ABSCHLIESSBARER STANGENGRIFFE TG.1150.S/AK

Der Stangengriff TG.1150.S/AK ist ein abschließbarer Türgriff mit Zylinderschloss. Der Griff verriegelt in die mitgelieferte, staubgeschützte Bodenhülse.

Griffstange: 30 x 30 mm.
Griffhöhe: 1200 mm.

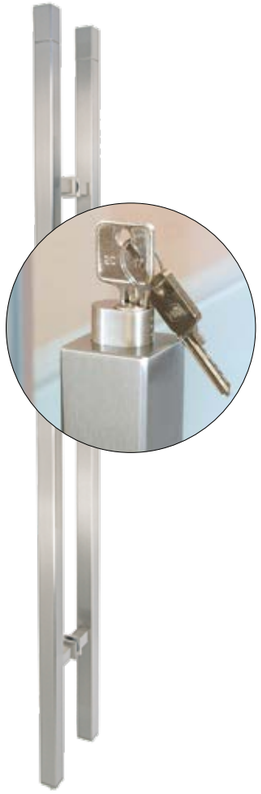

LOCKABLE PULL HANDLE TG.1150.S/AK

Lockable pull handle Akzent with a cylinder lock.
The handle TG.1150 Akzent is a lockable retangular door pull with a cylinder lock. The door pull locks into the provided dustproof floor receptacle.

Grip: 30 x 30 mm.
Grip length: 1200 mm.

Abschließbarer Stangengriff / Lockable Pull Handle
mit durchgehendem Profilzylinder / with continuous profile cylinder

Lieferung erfolgt inkl. Bodenhülse mit Federtechnik zum perfekten Staubschutz!

Supplied with a floor receptacle with spring technology for dust!

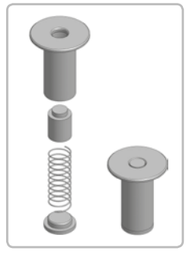

Höhe Griffpaar 1300 mm, Durchmesser 30 mm / Height of handle pair 1300 mm, Ø 30 mm

Artikel / Item

Abschließbarer Stangengriff / Lockable Pull Handle TG.1170.PZ

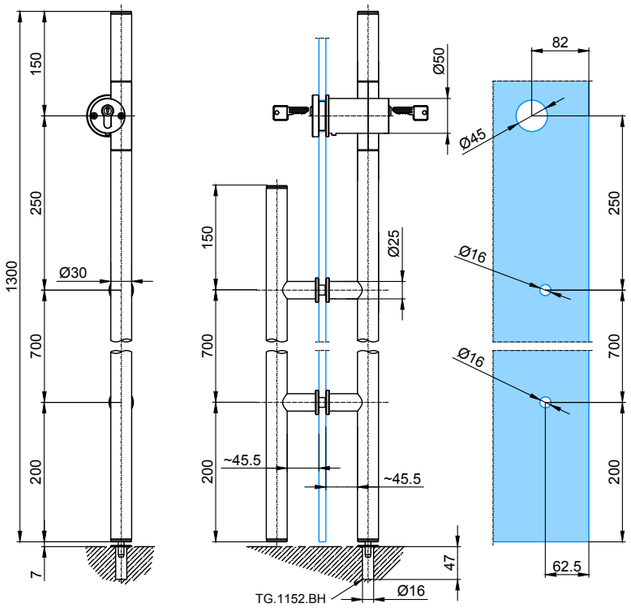

Abschließbarer Stangengriff / Lockable Pull Handle
mit durchgehendem Profilzylinder / with continuous profile cylinder

Lieferung erfolgt inkl. Bodenhülse mit Federtechnik zum perfekten Staubschutz!

Supplied with a floor receptacle with spring technology for dust!

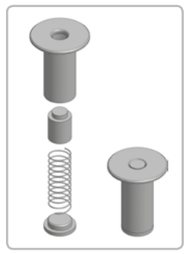

Höhe Griffpaar 1300 mm, Durchmesser 30 mm / Height of handle pair 1300 mm, Ø 30 mm

Artikel / Item

Abschließbarer Stangengriff / Lockable Pull Handle TG.1170.PZ/WC

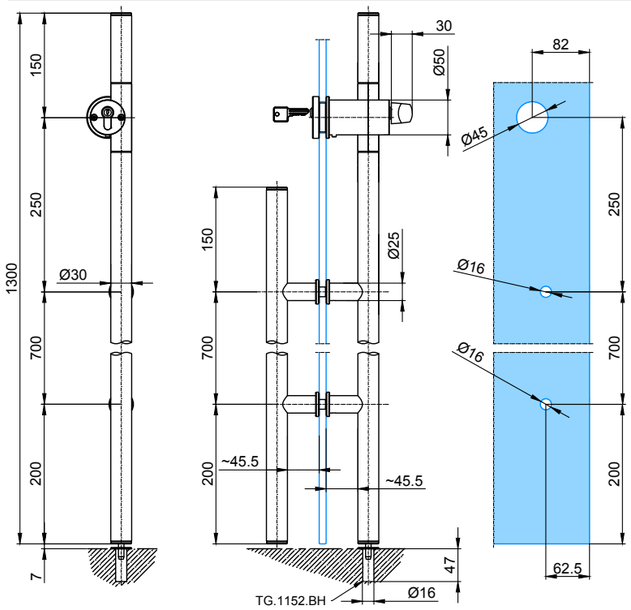

Abschließbarer Stangengriff / Lockable Pull Handle Klassik

Lieferung erfolgt inkl. Bodenhülse mit Federtechnik zum perfekten Staubschutz!

Supplied with a floor receptacle with spring technology for dust!

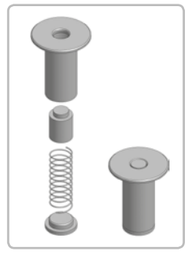

Befestigungssatz für einseitige Griffbefestigung (B2) / Mounting hardware for single-sided handle type (B2)
Befestigungssatz für Griffpaar (B1) / Mounting hardware for handle pair type (B1)

Artikel / Item

Abschließbarer Stangengriff / Lockable Pull Handle TG.1150

Abschließbarer Stangengriff / Lockable Pull Handle TG.1150.TG
inkl. Griff Klassik auf Gegenseite / includes Pull Handle Klassik on 1 side

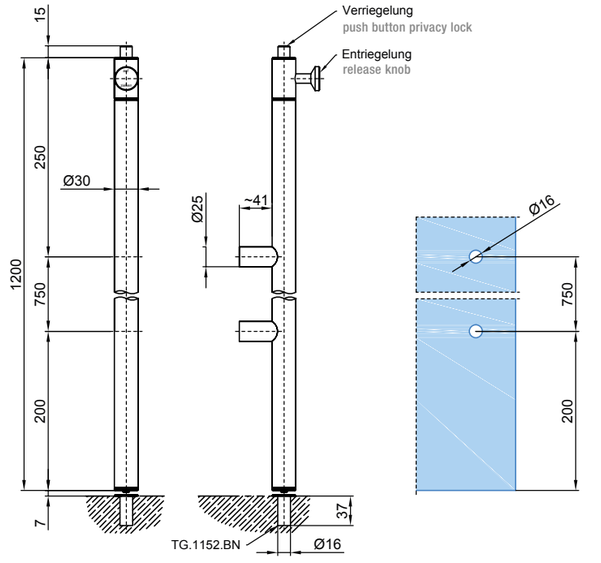

Abschließbarer Stangengriff Lockable Pull Handle Klassik
mit Zylinderschloss / Security

Lieferung erfolgt inkl. Bodenhülse mit Federtechnik zum perfekten Staubschutz!

Supplied with a floor receptacle with spring technology for dust!

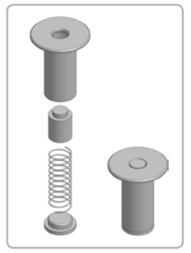

Befestigungssatz für einseitige Griffbefestigung (B2) / Mounting hardware for single-sided handle type (B2)
Befestigungssatz für Griffpaar (B1) / Mounting hardware for handle pair type (B1)

Artikel / Item

Abschließbarer Stangengriff / Lockable Pull Handle TG.1150.S

Abschließbarer Stangengriff / Lockable Pull Handle TG.1150.S.TG
inkl. Griff Klassik auf Gegenseite / includes Pull Handle Klassik on 1 side

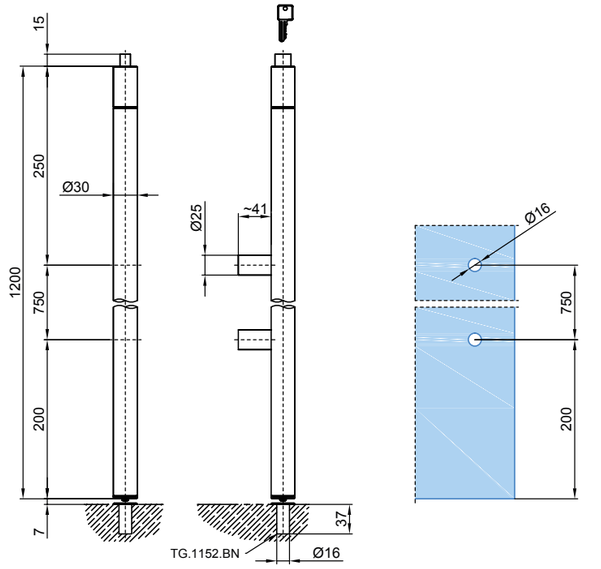

Abschließbarer Stangengriff / Lockable Pull Handle **Akzent**
aus Vierkantprofil / Square profile

Lieferung erfolgt inkl. Bodenhülse mit Federtechnik zum perfekten Staubschutz!

Supplied with a floor receptacle with spring technology for dust!

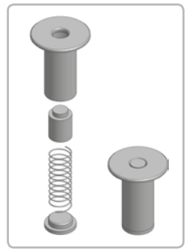

Artikel / Item

Abschließbarer Stangengriff / Lockable Pull Handle **TG.1150.S/AK**

Abschließbarer Stangengriff / Lockable Pull Handle **TG.1150.S/AK.TG**
inkl. Griff auf Gegenseite / includes Pull Handle on 1 side

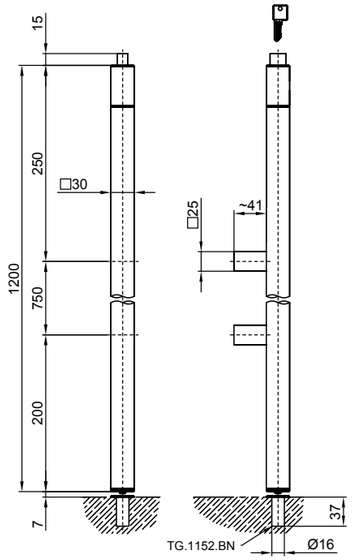

Befestigungssatz für einseitige Griffbefestigung (B2) / Mounting hardware for single-sided handle type (B2)
Befestigungssatz für Griffpaar (B1) / Mounting hardware for handle pair type (B1)

Abschließbarer Stangengriff / Lockable Pull Handle
mit durchgehendem Profilzylinder / with continuous profile cylinder

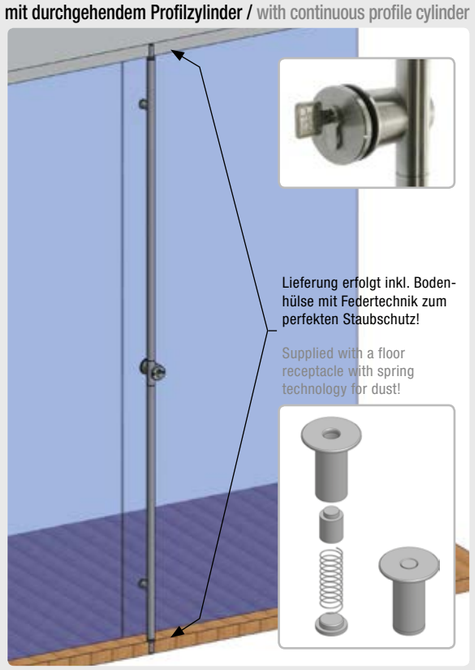

Lieferung erfolgt inkl. Bodenhülse mit Federtechnik zum perfekten Staubschutz!

Supplied with a floor receptacle with spring technology for dust!

Artikel / Item

Abschließbarer Stangengriff / Lockable Pull Handle **TG.1170.PZ/XL** – bis 3500 mm Höhe

inkl. Festteilhalter für Montage an Oberlicht / incl. lock receptacles for floor and ceiling

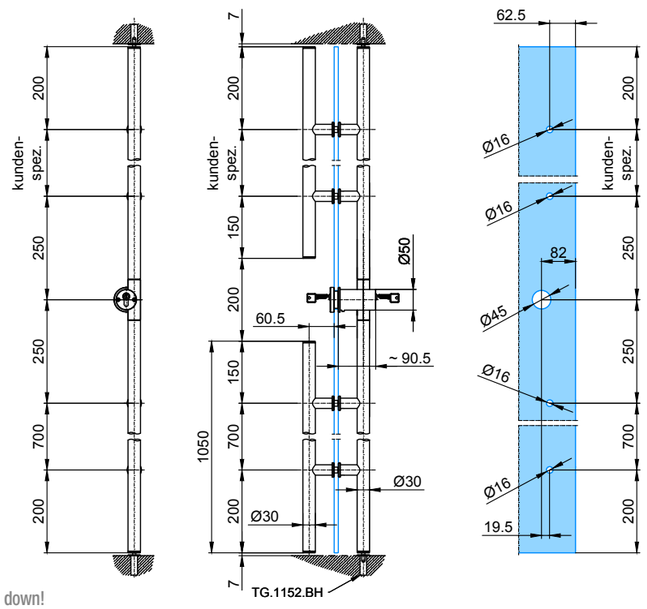

Verriegelung synchron nach oben und unten! Locking synchronously up and down!

B 1

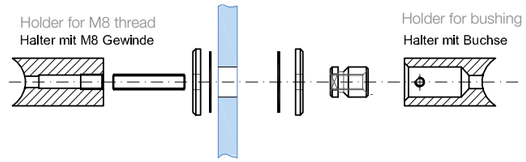

Paarweise Griffbefestigung an Glastüren.
Durchgangsbohrung Ø 16 mm [1]

B 2

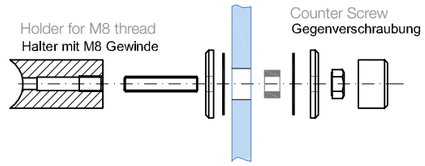

Einseitige Griffbefestigung an Glastüren.
Durchgangsbohrung Ø 16 mm [2]

B 3

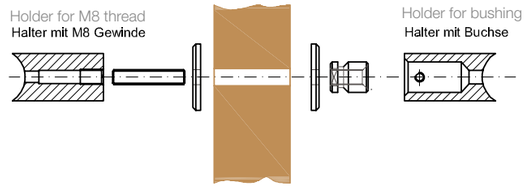

Paarweise Griffbefestigung für Holz-, Kunststoff- und Metalltüren
Durchgangsbohrung Ø 12 mm [3]

B 4

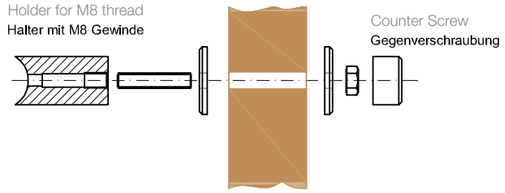

Durchgängige Montage für Holz-, Kunststoff- und Metalltüren
Durchgangsbohrung Ø 12 mm [4]

B 5

Durchgängige Montage für Holz-, Glas-, Kunststoff- und Metalltüren
Durchgangsbohrung Ø 12 mm [5]

B 6

Einseitige Montage an Holztüren [6]

B 7

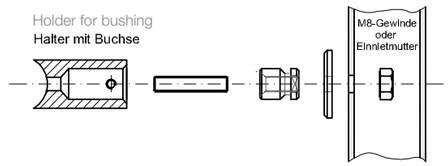

Einseitige Befestigung an Kunststoff- und Metalltüren [7]

B 9

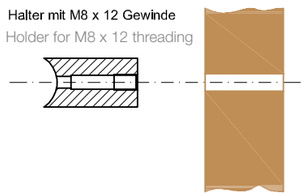

Durchgängige Montage für Holz-, Kunststoff- und Metalltüren
Durchgangsbohrung Ø 12 mm. Vorgerichtet für normale M8Schraube [8]

B 10

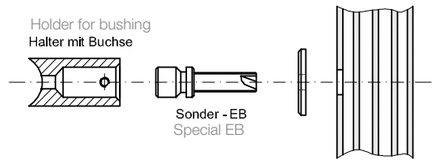

Einseitige Befestigung an Kunststoff- und Metalltüren [7]

[1] Handle pair fastening for wood, plastic and metal doors through hole Ø 16 mm
[2] One side fastening on glass doors through hole Ø 16 mm
[3] Handle pair fastening for wood, plastic and metal doors through hole Ø 12 mm
[4] One side fastening for wood, plastic and metal doors through hole Ø 12 mm
[5] One side fastening for wood, glass, plastic and metal doors through hole Ø 12 mm
[6] One side fastening on wooden doors
[7] One side fastening to plastic and metal doors
[8] One side fastening for wood, plastic and metal doors through hole Ø 12 mm. Prepared for normal M8 screw

Bitte Türblattstärke angeben! / Specify door thickness on purchase order!

GEWINDESCHNEIDEN

Die Werkzeugbewegungen sind denen des Bohrens sehr ähnlich, jedoch sind die Schnittgeschwindigkeit und der Vorschub um ein Vielfaches geringer. Der Vorschub wird bei der Herstellung des Gewindes von der jeweiligen Gewindesteigung bestimmt. Das Bohren eines Gewindes kann sowohl von Hand als auch maschinell erfolgen.

Es ist jedoch in beiden Fällen darauf zu achten, dass das zuvor gebohrte Kernloch nicht größer sein darf als der Nenndurchmesser des Gewindes minus der Steigung. Beim anschließenden Gewindeschneiden drücken die Schneiden den Werkstoff etwas ins Innere der Bohrung, so dass sich der Bohrungsdurchmesser bei diesem Vorgang verkleinert.

THREADING

The movements of the tools are very similar to those of drilling, but the cutting speed and the feed rate are many times slower. The feed rate is determined by the respective thread pitch during the production of the thread. The drilling of a thread can be done by hand or by machine.
However, in both cases care must be taken that the previously drilled core hole must not be larger than the nominal diameter of the thread minus the rise. During the following threading, the cutting edges press the material somewhat inside the bore so that the bore diameter decreases during this process.

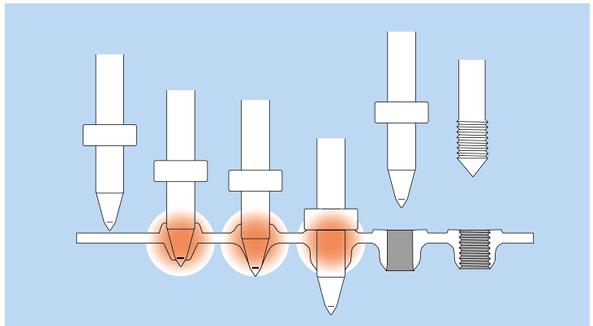

FLIESSBOHREN

Bei Rohren mit geringer Wandstärke kommt ein besonderes Verfahren zum Einsatz: das Fließbohren oder -drehen.
Bei diesem Verfahren mit speziellem Bohraufsatz wird zunächst eine Fließbohrung in das dünnwandige Material eingebracht. Das Material wird hierbei nicht wie beim normalen Bohren entfernt, sondern umgeformt, so dass beim anschließenden Gewindeformen weitaus mehr Material für die nutzbare Gewindelänge und ein stabiles Ergebnis zur Verfügung stehen.

FLOW DRILLING

For pipes with low wall thickness a special process is used: flow drilling or flow turning.
With this method a special drill head, is firstly introduced into the hole of the thin-walled material. In this case, the material is not removed as during normal drilling, but instead is deformed so that in the subsequent tapping, far more material is available for threading.
This increased thread length and results into a much more stable connection.

SERIENSTARS STANGENGRIFFE

Durch den CNC-Maschinenpark mit modernsten Bearbeitungszentren kann MWE selbstverständlich auch hohe Stückzahlen an Türgriffen in perfekter Qualität zu attraktiven Konditionen fertigen. Türöffner, die Tag für Tag mit einem guten Gefühl begeistern – dafür steht MWE.

SERIES STAR STRAIGHT HANDLES

With our CNC machinery equipped with state-of-the-art machining centers, MWE can of course also economically produce large quantities of door handles in perfect quality. Door openers that will delight their users day after day – that's what MWE stands for.

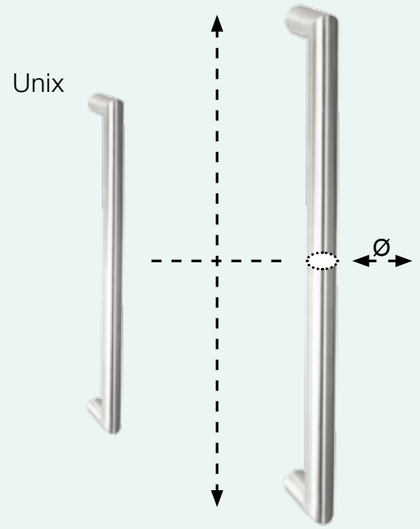

Griffe nach Maß

Selbstverständlich liefern wir die meisten Griffe in allen erdenklichen Höhen und verschiedenen Durchmessern.

Custom handles

We can of course supply most handles in every conceivable length and various diameters.

MWE liefert viele verschiedene Griffmuscheln für die unterschiedlichsten Arten von Holz- und Glastüren.

Viele unserer Griffmuschel-Modelle sind in verschiedenen und untereinander kombinierbaren Stärken lieferbar.

MWE provides many different flush pulls for a huge variety of wooden and glass doors.

Some of our flush pull styles can be supplied in different and combinable thicknesses.

Griffmuscheln

Flush Pulls

GRIFFMUSCHELN | FLUSH PULLS

GR.5905

GLAS HOLZ

Dieser MWE-Griffmuschelklassiker ist zum Einen für 8-12 mm starke Glastürblätter geeignet und lässt sich zum Anderen ideal bei Holztürblättern mit einer Türblattstärke von 15-80 mm einbauen.

This classic MWE flush pull is suitable, on the one hand, for 8-12 mm thick glass door leaves, and on the other can be installed on 15-80 mm wooden door leaves.

Glasstärke: 8-12 mm.
Glasbohrung: Ø 40 mm.
Aussendurchmesser: 59 mm.
Griffmuschelstärke: 8 mm.
Holzstärke: 15-80 mm.
Holzbohrung: Ø 12 mm.

Glass thickness: 8-12 mm.
Glass drill hole: Ø 40 mm.
Exterior diameter: 59 mm.
Depth: 8 mm.
Wood thickness: 15-80 mm.
Drill hole in wood: Ø 12 mm.

GRIFFMUSCHELN | FLUSH PULLS

GR.5948

GLAS HOLZ

Diese schöne und komfortable Griffmuschel aus massivem Edelstahl für Holz- und Glasschiebetüren wird in zwei Kombinationsvarianten angeboten.
Die Standardausführung besteht aus einer 13 mm starken Außen- und einer 9 mm schlanken Innenmuschelhälfte. Hierdurch kann die Tür nah an der Wand angebracht werden, je nach Sockelleiste oder Zarge ist so ein geringer Wandabstand möglich.

Wer es auf beiden Seiten gleich großzügig mag, wählt die Variante mit zwei 13 mm starken Muschelschalen auf der Vorder- und Rückseite.

Außendurchmesser: 59 mm.
Türblattstärke:
8-10 mm Glas, 15-18 mm Holz.
Glasbohrung: Ø 16 mm.
Holzbohrung: Ø 12 mm.

This beautiful and convenient flush pull made from solid stainless steel for sliding glass and wood doors is available in two combination variants.

The standard design consists of a 13 mm thick exterior half and a 9 mm slim interior half. In this way, the door can be installed close to the wall, and depending on the skirting board or door frame a reduced wall spacing is possible.

If you want it equally generous on both sides, you can choose the option with two 13 mm-thick flush pulls on the front and rear.

Exterior diameter of flush pull: 59 mm.
Thickness of door leaf:
8-10 mm glass, 15-18 mm wood.
Drill hole in glass: Ø 16 mm.
Drill hole in wood: Ø 12 mm.

GRIFFMUSCHELN | FLUSH PULLS

GR.6090

GLAS HOLZ

Diese Griffmuschel hat einen Durchmesser von 60 mm und ist durch ihre Geradlinigkeit puristisch und elegant. Sie ist ideal für Holztüren, auf denen sie aufgeklebt oder auch flächenbündig eingeklebt werden kann. Zudem lässt sie sich auch auf Glas befestigen.

Anbringung: geklebt.
Standard-Tiefe: 7/12 mm.
Alternativ: 7/7 oder 12/12 mm lieferbar.
Innendurchmesser: 51 mm.
Außendurchmesser: 60 mm.

This flush pull has a diameter of 60mm and is particularly fine and elegant thanks to its straightness in profile. It is ideal for wooden doors where it can be stuck on, or even glued flush into place. It can additionally be fastened to glass.

Attachment: Adhesion.
Depth: 7/12 mm.
Alternative: 7/7 oder 12/12 mm available.
Inner diameter: 51 mm.
Exterior diameter: 60 mm.

GRIFFMUSCHELN | FLUSH PULLS

GR.3226

Mit einer Grifftiefe von ~8 mm ist die Griffmuschel GR.3226 besonders komfortabel im Gebrauch. Die Besonderheit ist die einseitig flächenbündige Montage mittels Senkpunkthalter. Diese Griffmuschel ist ein Schmeichler für Hand und Auge.

Glasstärke: 8-12 mm.
Glassenkbohrung: 32 x 26 mm.
Tiefe: 20 mm.
Innendurchmesser: 39 mm.
Außendurchmesser: 59 mm.

With a depth of ~8 mm, the flush pull GR.3226 is particularly convenient to use. Its special feature is the way it can be installed flush on one side using flat-headed countersunk glass connectors. This flush pull appeals to the hand and eye.

Glass thickness: 8-12 mm.
Glass counterbore: 32 x 26 mm.
Depth: 20 mm.
Inner diameter: 39 mm.
Exterior diameter: 59 mm.

GRIFFMUSCHELN | FLUSH PULLS

GR.5908

GLAS

Diese Griffmuschel ist für Glastürblätter mit einer Stärke von 8-12 mm geeignet. Die Vorderseite erinnert an die Griffmuschel GR.5905, die Rückseite ist hier aber schlanker und daher bestens geeignet für sehr geringe Wandabstände. Die Griffmuschel trägt an dieser Stelle nur 3,5 mm auf.

This flush pull is suitable for glass door leaves with a thickness of 8-12 mm. The front is reminiscent of the flush pull GR.5905, but the rear is slimmer and therefore ideal for very small wall spacings. The flush pull stands proud at this point by only 3.5mm.

Glasstärke: 8-12 mm.
Tiefe: 10,5/3,5 mm.
Innendurchmesser Rückseite: 30 mm.
Innendurchmesser Vorderseite: 51 mm.
Außendurchmesser: 59 mm.
Glasbohrung: Ø 40 mm.

Glass thickness: 8-12 mm.
Depth: 10,5/3,5 mm.
Inner diameter back: 30 mm.
Inner diameter front: 51 mm.
Exterior diameter: 59 mm.
Diameter of glass drill hole: 40 mm.

GRIFFMUSCHELN | FLUSH PULLS

GR.5941

GLAS

Die Griffmuschel GR.5941 ist eher ein Griffring, als eine Muschel. Elegant fasst sie die als Durchgriff konzipierte 50 mm Glasbohrung ein und verbindet sich mit dem Türblatt zu einem funktionalen wie optischen Grund zur Freude.

Glasstärke: 8-12 mm.
Glasbohrung: Ø 50 mm.
Aussendurchmesser: 59 mm.
Innendurchmesser: 41 mm.
Tiefe: 7 mm.

The flush pull GR.5941 is rather more a ring-pull than a flush pull. It elegantly edges the 50 mm glass drill hole designed as an opening and links with the door leaf to form a pleasing functional and visual whole.

Glass thickness: 8-12 mm.
Diameter of glass drill hole: 50 mm.
Exterior diameter: 59 mm.
Inner diameter front: 41 mm.
Depth: 7 mm.

GRIFFMUSCHELN | FLUSH PULLS

GR.6600

GLAS HOLZ

„Das Runde muss in das Eckige“, jedenfalls bei dieser Griffmuschel-Variante. Auch Modell GR.6600 ist für Glas- und Holztüren geeignet und lässt sich flächenbündig im Holztürblatt einarbeiten.

Glasstärke: 8-12 mm.
Glasbohrung: Ø 40 mm
Holzstärke: 15-80 mm.
Holzbohrung: Ø 27 mm.
Aussenmaße: 60 x 60 mm.
Tiefe: 7,5 mm.

„A square peg in a round hole“, at least with this flush pull-variant. Style GR.6600 is also suitable for glass and wooden doors and can be incorporated flush into the wooden door leaf.

Glass thickness: 8-12 mm.
Diameter of glass drill hole: 40 mm.
Wood thickness: 15-80 mm.
Drill hole in wood: Ø 27 mm.
Outer dimensions: 60 x 60 mm.
Depth: 7,5 mm.

GRIFFMUSCHELN | FLUSH PULLS

GLAS HOLZ

GR.6605

Mit der Überarbeitung der Griffmuschel GR.6605 wurde nicht nur das Design modifiziert, sondern auch die Technik. Wie auch bei der Griffmuschel GR.5948 sind die beiden Griffmuschelhälften in verschiedenen und untereinander kombinierbaren Stärken lieferbar. Dieses formvollendete Modell ist für Glas- und für Holztüren im Einsatz.

Glasstärke: 8-12 mm.
Glasbohrung: Ø 16 mm.
Holzstärke: 15-80 mm.
Holzbohrung: 60 x 60 mm.
Aussenmaße: 60 x 60 mm.
Tiefe: 8/8 oder 12/12 mm.

The revision of the flush pull GR.6605 has not only offered a design change, also the technology has been modified. As with the flush pull GR.5948 the two recessed grip halves are in different depths available and combinable and this model is perfectly designed for glass and wooden doors.

Glass thickness: 8-12 mm
Diameter of glass drill hole: 16 mm.
Wood thickness: 15-80 mm.
Drill hole in wood: 60 x 60 mm.
Outer dimensions: 60 x 60 mm
Depth: 8/8 or 12/12 mm.

GRIFFMUSCHELN | FLUSH PULLS

GR.8030

GLAS HOLZ

Eine völlig neue Interpretation im Bereich Griffmuscheln bietet das Modell GR.8030 in seiner schlanken Bauform. Das Design ist passend zu den Schiebetürsystemen ProTec, Klassik und Supra entwickelt worden.

Glasstärke: 8-12 mm.
Glasbohrung Ø: 2 x 16 mm.
Tiefe: 10,5 mm.

A completely new interpretation in the field of flush pulls is provided by style GR.8030 thanks to its slim construction. The design has been developed to suit the ProTec, Klassik and Supra sliding-door systems.

Glass thickness: 8-12 mm.
Diameter of glass drill hole: 2 x 16 mm.
Depth: 10,5 mm.

GRIFFMUSCHELN | FLUSH PULLS

GR.7545

GLAS

Eine Griffmuschel entwickelt für den Einsatz bei einer Schiebetür in einer Wandtasche. Mögliche Glasmaße sind 8, 10 und 12 mm Glas.
Montage durch Einkleben.
Oberfläche Korn 600-Qualitätsschliff.

This G-shaped flush pull is designed for use with glass pocket doors. Available glass sizes are 8, 10 and 12 mm.
An adhesive is required for installation. Standard finish is decorative matt finish (grain size 600).

GRIFFMUSCHELN | FLUSH PULLS

SIE HABEN DIE WAHL | YOU HAVE THE CHOICE

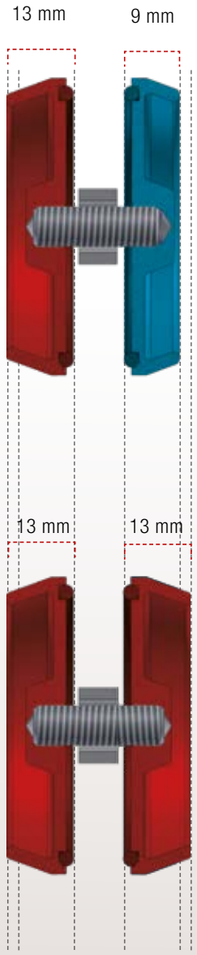

Beispiel | example GR.5948

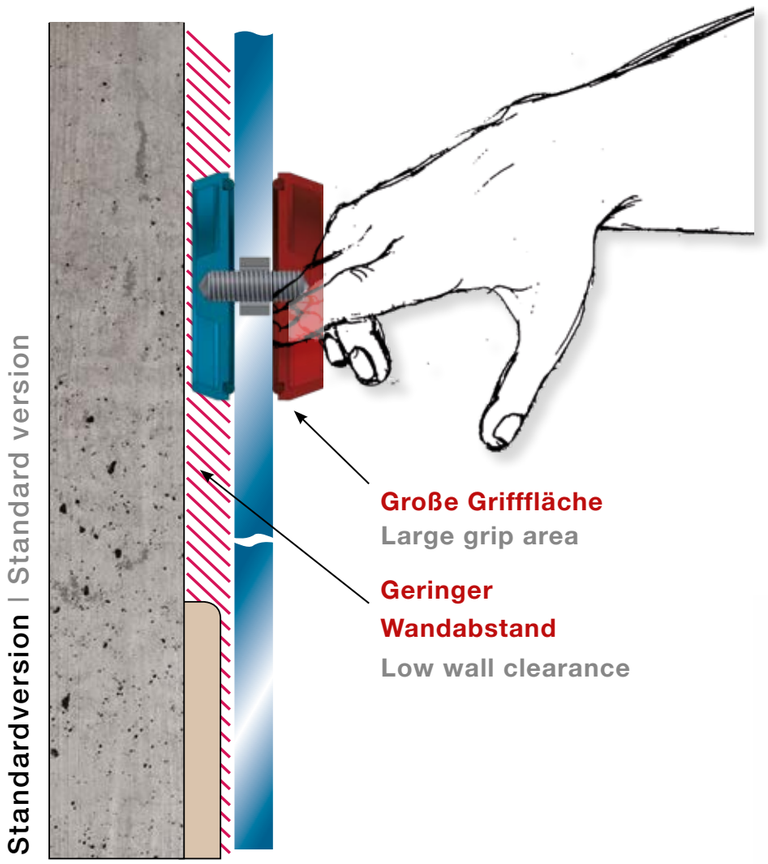

Mit der **Standardversion** lässt sich bei Türanlagen z. B. ohne vorhandene Sockelleiste das Türblatt schön nah an die Wand bringen. Auf der anderen Seite des Türblattes hat man durch eine höher auftragende Griffmuschel mehr Grifffläche. Je nach Vorliebe kann man unabhängig von Zargen- und Sockelbreite die schlankere oder tiefere Griffmuschel auf beiden Seiten einplanen.

With the **standard version**, door leaves can be mounted very close to the wall, for example when there is no baseboard. On the other side of the door, the pull can project further for more grip area. Depending on preference, either a shallower or deeper pull can be planned on both sides of the door regardless of frame and base width.

* Bitte beachten:
Wenn Sie eine tiefere Griffmuschel wählen, kann bei hohen Türblättern oder knappem Abstand zwischen Wand und Türblatt durch die Schwingung des Türelements die Griffmuschel an der Wand schaben.

* Please note:
If you select a deeper pull, high door leaves or a low clearance between wall and door leaf can cause the pull to scrape against the wall when the door element is moved.

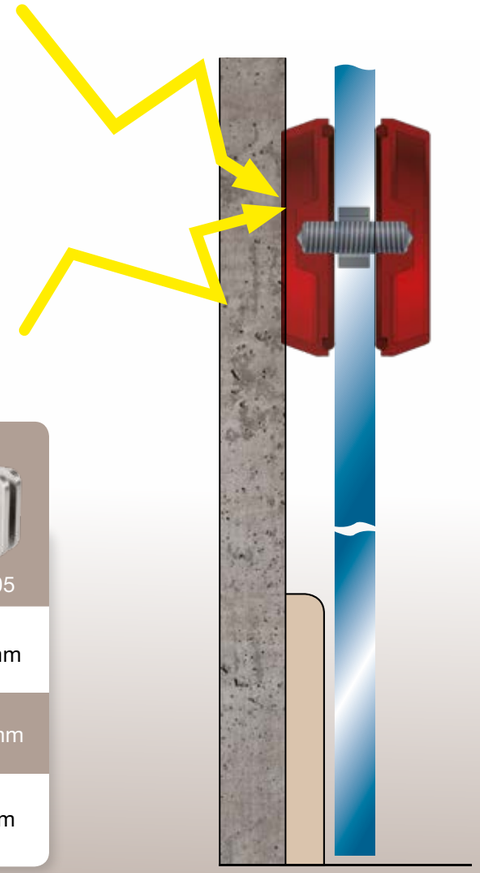

Von MWE empfohlene Standardversion

13 mm Außen: komfortabel große Grifffläche
9 mm Innen: Tür kann sehr nah an die Wand gebracht werden. Je nach Sockelleiste und Zarge ist so ein geringer Wandabstand möglich!

Standard version recommended by MWE

13 mm outside: comfortably sized grip area
9 mm inside: Door can be placed very close to the wall. Depending on the baseboard and frame, this enables a low wall clearance!

Variante 1

13 mm Außen: komfortabel große Grifffläche
13 mm Innen: komfortabel große Grifffläche
*** ACHTUNG: Kollision von Wand und Griffmuschel bei zu geringem Wandabstand möglich!**

Variant 1

13 mm outside: comfortably sized grip area
13 mm inside: comfortably sized grip area
*** WARNING: If wall clearance too low, wall and pull may collide!**

Lieferbare Modellvarianten | Available models

Modell | Model	GR.5948	GR.6090	GR.6605
Standardversion Standard version	9/13 mm	7/12 mm	8/12 mm
Variante 1 Variant 1	13/13 mm	12/12 mm	12/12 mm
Variante 2 Variant 2	9/9 mm	7/7 mm	8/8 mm

Neben den Griffmuscheln gibt es die Alternative eines Knaufes. Die dezente aber dennoch massive Bauweise, fasst man gerne an. Egal ob rund oder eckig, der Knauf ist der Klassiker unter den Griffen. Eine hohe Zahl an Befestigungsmöglichkeiten unterstreicht die Flexibilität bei der Auswahl Ihres Knaufmodels. Viele Modelle sind vom Design her speziell auf unsere Schiebe- und Drehtürsysteme abgestimmt. Türöffner, die Tag für Tag mit einem guten Gefühl begeistern – Dafür steht MWE!

In addition to flush pulls, there is the alternative of a door knob. The discreet yet solid structure is appealing to hold. Whether round or square, door knobs are the classic handle.

Knäufe

Door Knobs

KNÄUFE I DOOR KNOBS

KNAUF SA.3300

GLAS HOLZ

Dieser zylinderförmige Türknauf ist vielseitig einsetzbar und verfehlt dabei nie seine stilvolle Wirkung. Schlichte Ästethik auf 40 mm Durchmesser. Die abgerundete Einfräsung an der Unterseite macht die klare Form ergonomisch.

Knaufdurchmesser = Ø 40 mm.
Inklusive Rosette = Ø 45 mm.
Länge = 55 mm.
Türblattbohrung = Ø 16 mm.

This cylindrical door knob can be used in many ways yet never loses its stylish effect. Simple 40 mm aesthetics Diameter. The rounded milled recess on the underside makes this clear-cut shape ergonomic.

Knob diameter = Ø 40 mm.
Including rosette = Ø 45 mm.
Length = 55 mm.
Drill hole = Ø 16 mm.

KNÄUFE I DOOR KNOBS

KNAUF SA.3310

GLAS HOLZ

Mit einem Durchmesser von 25 mm kommt der kleine Bruder des SA.3300 daher und beeindruckt kein bisschen weniger. Auch er ist an Holz und Glas einsetzbar.

Knaufdurchmesser = Ø 25 mm.
Inklusive Rosette = Ø 30 mm.
Länge = 35 mm.
Türblattbohrung = Ø 16 mm.

The little brother of the SA 3300 has come along and is no less impressive. It can also be used on wood and glass.

Knob diameter = Ø 25 mm.
Including rosette = Ø 30 mm.
Length = 35 mm.
Drill hole = Ø 16 mm.

KNÄUFE I DOOR KNOBS

KNAUF SA.3315.25

GLAS HOLZ

Dieser Türknauf kommt dann zum Zuge, wenn der Einrichtungstil eine klare Linie verlangt und eckige Formen designgetreu fortgeführt werden sollen. Auch der SA.3315.25 ist mit verschiedenen Oberflächen wählbar.

Knaufdurchmesser = 25 x 25 mm.
Inklusive Rosette = 40 x 40 mm.
Länge = 45 mm.
Türblattbohrung = Ø 16 mm.

This door knob comes into play when the furnishing style requires a clean line and the design is continued through angular shapes. The SA.3315.25, too, is available in various surfaces.

Knob diameter = 25 x 25 mm.
Including rosette = 40 x 40 mm.
Length = 45 mm.
Drill hole = Ø 16 mm.

GR.5905/.H

Für Glas 8-15 mm und Holz 15-80 mm | For glass 8-12 mm and wood 15-80 mm

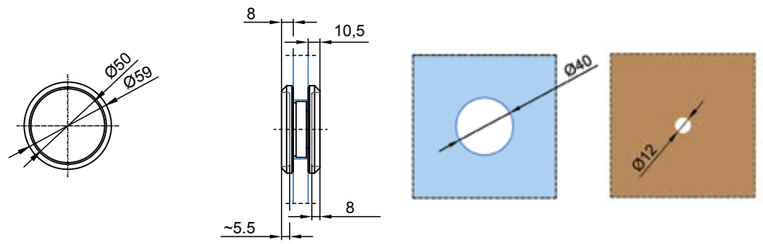

GR.5908

Für Glas 8-12 mm | For glass 8-12 mm

Vorderansicht
View from front

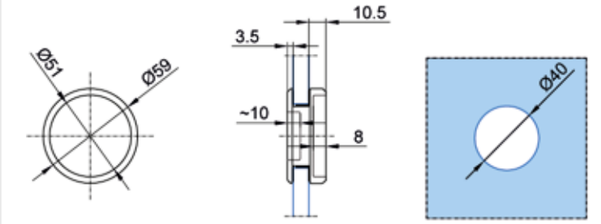

Rückansicht
View from Back

GR.5948

Für Glas 8-12 mm und Holz 15-80 mm | For glass 8-12 mm and wood 15-80 mm

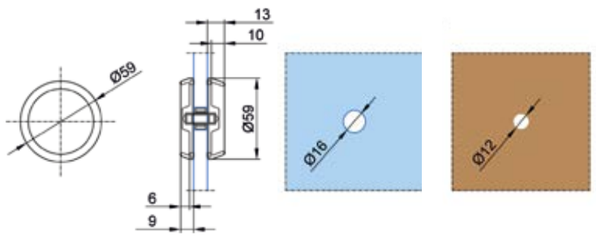

Standardlieferung erfolgt in Tiefe 9 und 13 mm – auf Kundenanfrage auch in den Varianten 9/9 mm oder 13/13 mm lieferbar.
Standard delivery unless specified otherwise; depth 9 and 13 mm - also available in 9/9 mm or 13/13 mm versions for customer request.

GR.5941.8/10/12

Für Glas 8-12 mm | For glass 8-12 mm

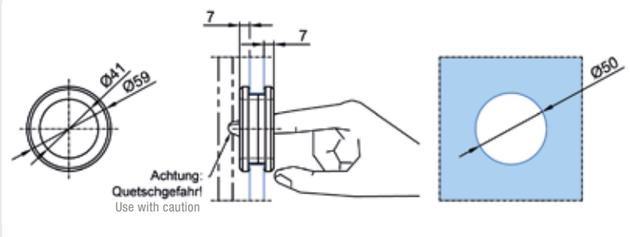

Bild zeigt hochglanzpolierte Ausführung
Example shows highly polished finish

GR.6090

Zum Ein- oder Aufkleben (auch auf Glas möglich) | To be installed with adhesive (also available for glass)

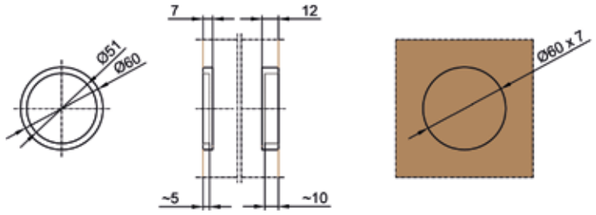

Lieferung erfolgt ohne Kleber | Glue not included

Standardlieferung erfolgt in Tiefe 7 und 12 mm – auf Kundenanfrage auch in den Varianten 7/7 mm oder 12/12 mm lieferbar.
Standard delivery unless specified otherwise; depth 7 and 12 mm - also available in the 7/7 mm or 12/12 mm versions.

GR.6600

Für Glas 8-12 mm und Holz 15-80 mm | For glass 8-12 mm and wood 15-80 mm

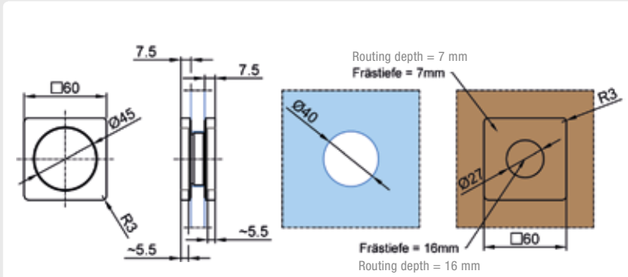

GR.3226

Für Senkbohrung 32 x 26 mm, Glasstärke 8-12 mm | For countersunk 32 x 26 mm, glass thickness 8-12 mm

Vorderansicht
View from front

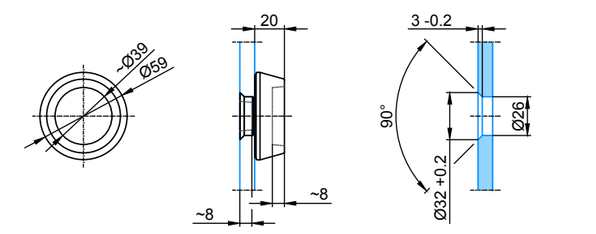

Rückansicht
View from Back

GR.6605/.H

Für Glas 8-12 mm und Holz 15-80 mm | For glass 8-12 mm and wood 15-80 mm

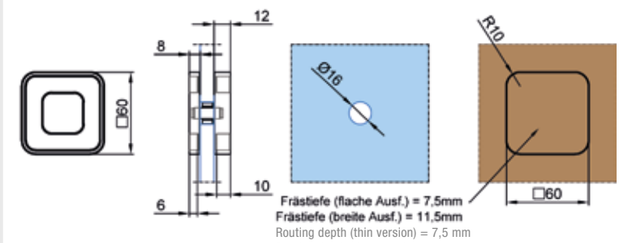

Standardlieferung erfolgt in Tiefe 8 und 12 mm – auf Kundenanfrage auch in den Varianten 8/8 mm oder 12/12 mm lieferbar.
Standard delivery unless specified otherwise; depth 8 and 12 mm - also available in the 8/8 mm or 12/12 mm versions.

GR.8030 **Für 8/10/12 mm Glasstärke geeignet, Glasstärke angeben!** | For 8/10/12 mm glass thickness. Please specify door leaf thickness!

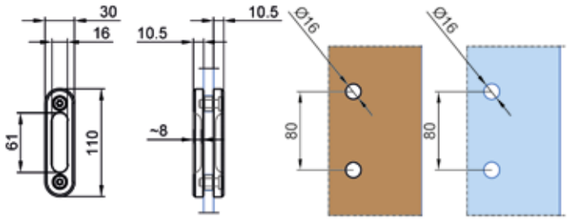

GR.7545 **Für 8/10/12 mm Glasstärke geeignet, Glasstärke angeben!** | For 8/10/12 mm glass thickness. Please specify door leaf thickness!

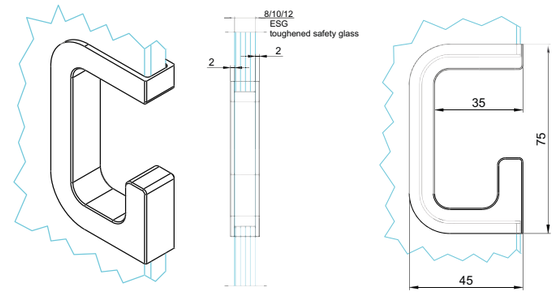

Modifikationen, Vielfalt und Kombinationsmöglichkeiten

Mit der Überarbeitung der Griffmuschel **GR.6605** haben wir nicht nur das Design modifiziert:

Einige unserer Griffmuschel-Modelle sind in verschiedenen und untereinander kombinierbaren Stärken lieferbar.

Modifications, variety and combination options

In revising the **GR.6605** flush pull, we had more than just design in mind:

some of our flush pull models are available in different depths that can be mixed and matched.

Früher | Formerly

Heute | Today

NEUES DESIGN DER GRIFFMUSCHEL GR.6605 | NEW DESIGN FOR GR.6605 FLUSH PULL

SA.3300 **Türknaufpaar Ø 40 mm** | Knob pair Ø 40 mm

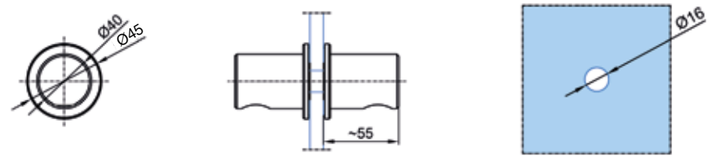

SA.3310 **Türknaufpaar Ø 25 mm** | Knob pair Ø 25 mm

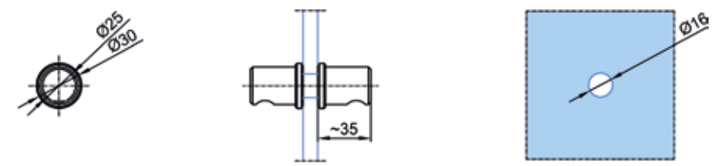

SA.3315.25 **Türknaufpaar ⍁25 mm** | Knob pair ⍁25 mm

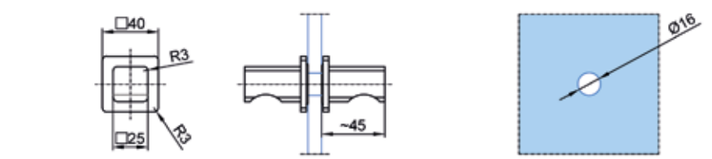

Move Griff DD.0330
Move Door Handle DD.0330

MOVE
by MWE Edelstahlmanufaktur

MOVE GRIFF
HANDTUCHHALTER
MOVE KNAUF

Diese neue Produktserie erlaubt es Ihnen eine Situation zu erschaffen, in der alle Produkte in ihrer Form aufeinander abgestimmt sind. Diese Homogenität in der Gesamtoptik ist nicht die einzige Besonderheit in dieser neuen Serie. Zudem haben alle Bänder und Verbinder dieselbe Bauhöhe. Die Freiheit, die dank des neuen Systems entsteht, spiegelt sich auch in der Grundform der Bänder und Verbinder wieder.

This new product line allows to create any imaginable application with identical shape and same design accessories. Homogeneity of the design is not the only feature of this line. Using the modular principle you can use all components in one application without changing the visual appearance. The product line containts all required fittings; all hinges and joints come with the same dimensions.

Move Knauf DD.0310
Move Door Knop DD.0310

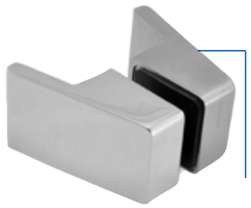

Move Knauf DD.0320
Move Door Knop DD.0320

MÖBELGRIFFE I FURNITURE HANDLES

Alles im Griff! Mit den MWE Möbelgriffen

The MWE furniture handles

Alles im Griff dank der MWE Möbelgriffe. Wie alle Produkte der MWE Edelslstahl-manufaktur sind auch die Möbelgriffe aus **Vollmaterial** gefertigt, dass man direkt am Eigengewicht bemerken kann. Doch schmeichelt nicht nur der Edelstahl der Hand, sondern die besondere Oberflächenverarbeitung mit dem Schmuckschliff **Korn 600** setzt klare Akzente in der Welt der Griffe. Somit sind die Möbelgriffe nicht nur eine Hand- und Augenweide, sie definieren auch noch das Qualitätsmerkmal: **Made in Germany.**

Everything under control thanks to MWE furniture handles. As all MWE stainless steel products the furniture handles are also made of solid material. But not only flattering the stainless steel of the hand, but the special surface processing with the jewel cut grain 600 sets clear accents in the world of handles. All handles have the quality feature: Made in Germany.

MG.1540 – Griff Miro Ø = 14 mm Länge frei wählbar / length according to customer specifications

MG.1541 – Griff Linox Ø = 15 mm Länge frei wählbar / length according to customer specifications

MG.1542 – Griff Akzent 15 x 8 mm Länge frei wählbar / length according to customer specifications

MG.1543 – Griff Etro 15 x 8 mm Länge frei wählbar / length according to customer specifications

MWE Colours

OBERFLÄCHENVEREDELUNGEN

Die MWE Edelstahlmanufaktur ist bekannt für ihre aufwendigen und vielfältigen Oberflächen. Wir möchten Ihnen die Komplexität der Oberflächenveredelung näher bringen und die damit verbundene Qualitätssteigerung.

The high-grade steel manufacture MWE is known for her costly and varied surfaces. We would like to give an understanding to you of the complexity of the surface refining and the high-class increase linked with it.

Wenn Sie noch Fragen zu dem Thema Oberflächen haben, berät Sie unser Vertriebsteam unter der Nummer +49(0)2582-9960-0 gerne persönlich!

If you still have questions on the subject Surfaces, our distribution team discusses you at the number +49(0)2582-9960-0 with pleasure personally!

MWE Standard geschliffen - Schmuckqualität (Korn 600)
MWE Standard brushed - Jewelry quality (Grit 600)

Hochglanzpolierte Oberflächen
Highly polished surfaces

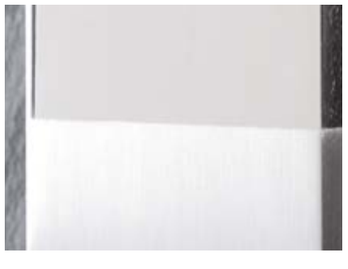

Teilpolierte Oberflächen
Partially polished surfaces

PVD-Beschichtung in verschiedenen Farben, monochrom oder bicolor
PVD-Coating in different colours, monochrom or bicolor

Schwarz / Edelstahl
Black / stainless steel

Schwarz / Gold matt
Black / Gold matt

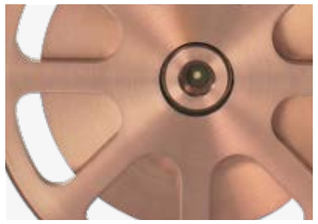

Kupfer matt
Copper matt

Gold matt
Gold matt

Schwarz / Edelstahl poliert
Black / stainless steel polished

Weitere Beschichtungsarten I Editional Coatings

Speziallackierung Rostoptik
Special finish rustoptics

Vergoldet mit 24 Karat
Gold plated with 24 carat

Immer passend - Edelstahllackierung und Pulverbeschichtung
Always suitable - stainless steel finish and powder coating

Entsprechend dem bestehenden Interieur können einzelne Edelstahlstücke farblich akzentuiert werden.
- Lackierungen nach dem **RAL-Farbfächer**
- Pulverbeschichtungen in sämtlichen Farben möglich

According to the existing interior, individual stainless steel pieces can be accentuated in color.
- Paintings according to the RAL color fan
- Powder coating in all colors possible

Ralf Konopka, Metallbaumeister und Leiter der Montage/Sonderkonstruktion
Ralf Konopka, "Meister" in metal construction and head of assembly/custom design

MEISTER TIPP

Erfahrungen aus der Praxis und wertvolle Tipps für die Arbeit beim Kunden

Practical and useful tips for working with customers

REINIGUNG UND PFLEGE GESCHLIFFENER & POLIERTER OBERFLÄCHEN

Damit die Freude an den Edelstahlprodukten so lang wie möglich anhält, ist die richtige Pflege der unterschiedlichen Oberflächen besonders wichtig.
Bei der Behandlung unserer Produkte unterscheide ich vorrangig zwischen geschliffenen und polierten Oberflächen.

CLEANING AND MAINTAINING GROUND AND POLISHED SURFACES

To maintain the pleasure of stainless-steel products for as long as possible, the right care of the various surfaces is particularly important. In the treatment of our products, I primarily differentiate between ground and polished surfaces.

Geschliffene Oberflächen

Für die **Reinigung geschliffener Oberflächen** verwende ich ein Reinigungsspray, indem ich es großzügig auf unser leistungsstarkes Mikrofasertuch sprühe und damit die Flächen bearbeite. Je nach Umgebung (z. B. Naturstein) rate ich dazu, vor allem kleine Oberflächen nicht direkt zu besprühen, denn so kann das Spray nicht in andere Materialien einziehen und wird gezielter verwendet.
Sollten sich durch unsachgemäße Behandlung kleine Kratzer oder Flugrost auf der Oberfläche gebildet haben, lässt sich das mit dem Handvlies mit 800ter Körnung wieder beheben. WICHTIG: NUR IN SCHLIFFRICHTUNG ANWENDEN!

Polished surfaces

To clean ground surfaces, I use an Cleaning Spray, by spraying it generously onto our high-performance microfibre cloth and work on the surfaces with it. Depending on the environment (e.g. natural stone) and in order to prevent the spray from penetrating other materials, we particularly advise against spraying small areas directly. By using a cloth, it allows the spray to be used in a more targeted manner.
If small scratches or rust film have formed on the surface due to incorrect treatment, these can be removed using 800-grain hand-held non-woven fleece. IMPORTANT: ONLY USE IN THE DIRECTION OF POLISHING!

Polierte Oberflächen

Einfacher, als man vielleicht denkt, ist die Reinigung hochglänzender, **polierter Oberflächen.** Wie in unserer allgemeinen Pflegeanleitung beschrieben, sollte man polierte Flächen am besten zunächst mit viel Wasser, evtl. unter Zusatz von ein wenig Spülmittel, vom gröbsten Schmutz befreien. Finger weg von scheuernden Reinigungsmitteln, Schabern, Bürsten etc … Aber ➔

Polished surfaces

The cleaning of mirror-finished, polished surfaces is simpler than you might think. As described in our general care instructions, you should ideally initially remove the coarsest dirt with lots of water, possibly also using a little detergent. Do not use scouring cleaners, scrapers, brushes, etc. But ➔

MWE Edelstahlpflege und das Mikrofasertuch von MWE bilden die Grundausstattung für Ihre Edelstahlprodukte.

MWE Stainless-Steel Care and the MWE microfibre cloth are the basic equipment for your stainless-steel products.

Pssst … bloss weitersagen

Für beide Oberflächen und vor allem für hartnäckige Flecken wie Fingerabdrücke benutze ich die MWE Glaspflege und ein Poliertuch. Das ölfreie Mittel kann direkt auf das zu reinigende Stück gesprüht werden, da es schnell verdunstet und keine Rückstände auf Böden, Möbeln oder Wänden hinterlässt. Somit habe ich zwei Produkte in einem, denn es reinigt neben dem Glas auch unseren Edelstahl. Vor allem habe ich dabei auch den Vorteil, dass ich mir keine Sorgen machen muss um eventuelle Flecken oder Schmieren an den Stellen, an denen Glas und Edelstahl sich verbinden. Ich mache einfach beides mit der MWE Glaspflege sauber und verlängere dadurch die Freude an den Produkten und den von Hand veredelten Oberflächen.

Pssst … pass it on!

For both surfaces, and primarily for stubborn marks such as fingerprints, I use MWE Glass Care and a polishing cloth. This oil-free agent can be sprayed directly onto the surface being cleaned, because it evaporates quickly and does not leave any residue on floors, furniture or walls. I thus have two products in one, because it also cleans our stainless steel in addition to glass. Above all, I also have the benefit that I don't have to worry about possible marks or smears in places where glass and stainless steel connect. I simply clean both of them using using MWE Glass Care, and thus extend my enjoyment of these products and the hand-finished surfaces.

MWE®
Edelstahlmanufaktur GmbH

www.mwe.de